copyright ©

2.

1

1ý Q×	„ Z5sv Ö Mini-GBIC-SX Mini-GBIC-LX Mini-GBIC-LH40 Mini-GBIC-ZX50 Mini-GBIC-ZX80 Mini-GBIC-ZX100 „ 1000Base-TÖ Mini-GBIC-GT „ 7v SFP+ Q Ö XG-SFP-SR-MM850 XG-SFP-LR-SM1310 e7º, W/Ý%73L/Å%D55>
SFP 1	1 1000Base-X
+eÀ	„ 1ü AC +eÀ 1+1 %o Ö +eÀ Q RG-PA300I NÊe93Ö 100-240V~ 0W+e93Ö 90-264V~ NÁÖ 50-60Hz NÊeq 6.3A
ïG	5/4 83W
Œ Ö	0ºC ~ 45ºC

RG-WS5708 4ï× f˜ }ÿMË 8 Zsv SFP y+e‡X Ã 2 Zv SFP+È 1 Z Console È 1 Z MGMT È >MË 2 Zò¶QÅÅý

. 1-1 RG-WS5708 × Fñ?

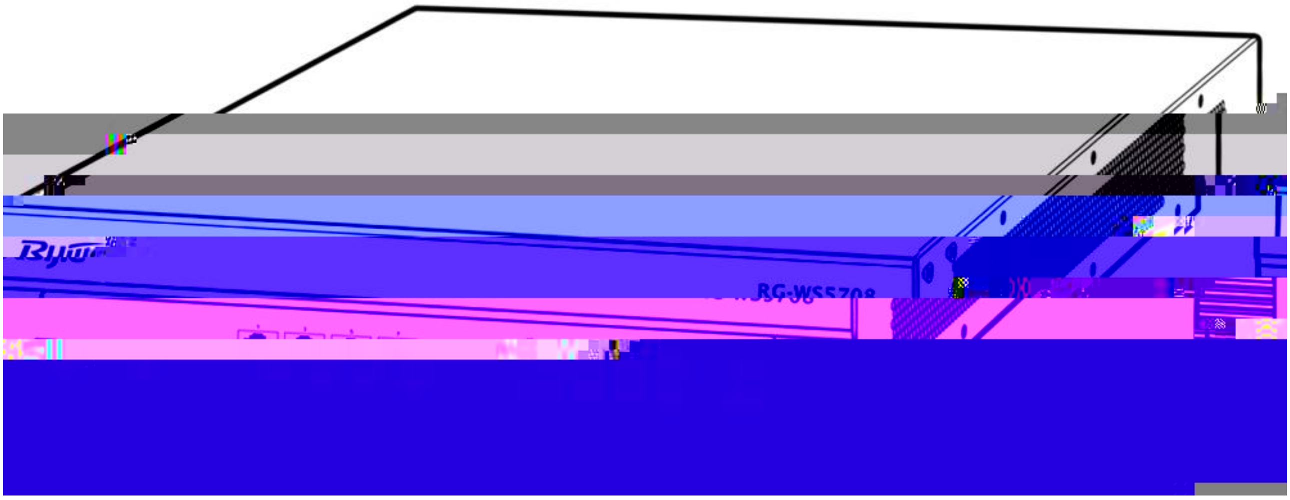

. 1-2 RG-WS5708 }M ĳ?

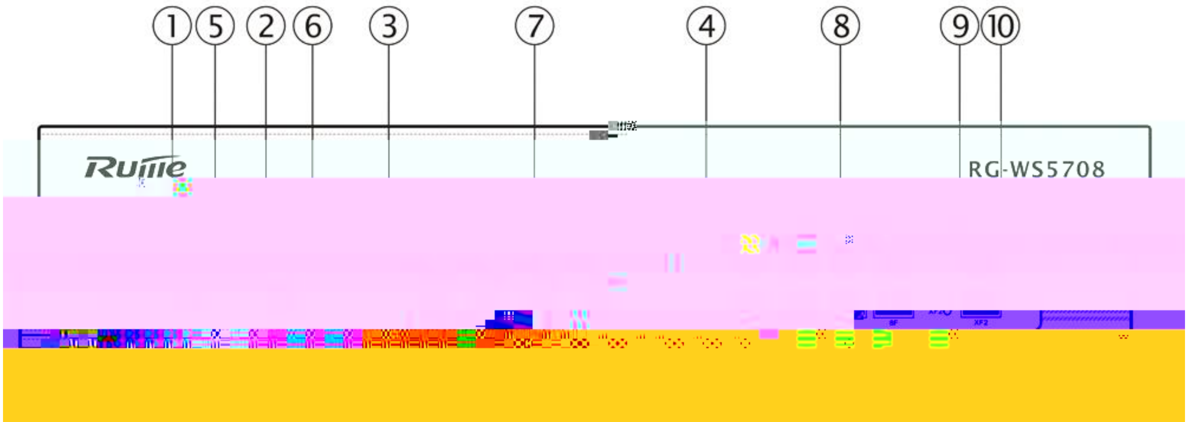

¢ÖÒ	1Ê ï× f(áe7/jÿ	6Ê MGMT
	2Ê MGMT 1(áe7/jÿ	7Ê 10/100/1000Base-T 8F2ÄÃ5ë1
	3Ê 10/100/1000Base-T 8F2ÄÃ5ë1(áe7/jÿ	8Ê 1000Base-X SFP 1
	4Ê 1000Base-X (áe7/jÿ	9Ê SFP+17/jÿ
	5Ê Console	10Ê SFP+1

. 1-3 RG-WS5708 >NB7j2 1 Ð

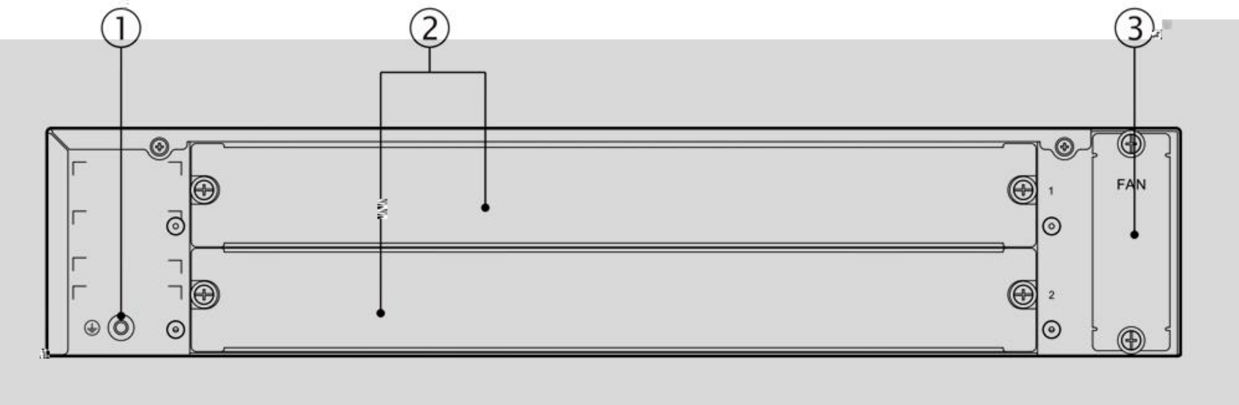

€GÖ	1Ð	3Êb- -
	2ÊeÀ	

RG-

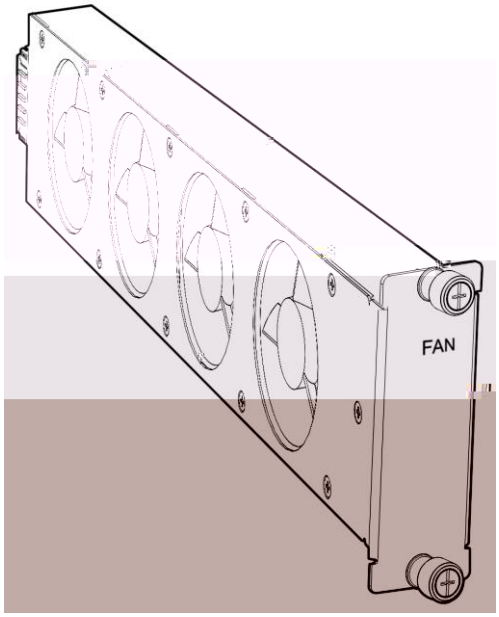

7/j&Ÿ	M’ ¯ 7Aö	(æ 1	[y
(æ 1 7/j&Ÿ	Status	7/j&Ÿ&•	4ï × f ˜"Ñ 9 :+e
		5/8¢L &ñ	4ï × f ˜!“ X M û F È9 0-$L &ñ I >˜/j 2 h Ä

2

2.1

pF̄ᾦ̂Ā5VFZβ-ᵌ2û	RG-WS5708 31MŶ	4ŭβ1b	B*D ºe2Aä
Aº 2A6ɛ%730)ºeSŸ	>		

2.1.1

„ 1j1ᵌ81ĖÄ

„ 9A7nX>CjÄ

„ ᵌ>5B9E7->j12Ä

„ j1ÈEp9+eÀ9+eÀe56Ä

2.1.2

„ ÄNÁ0+Ø7Ä

„ 0+Ø7ÄÈEJa7JE7Ä

„ 0+Ø7Äp9+eÀ9+eÀe56 Ä

2.1.3

„ F>+eDÈEX93ÄB9-(ÆCtlÄ

„ B4XEX%EÈeÈÃeÂMV_%3yÄ

„ Xᵌ>ÈFpXβWU+eÀ5EOFÈ7¥eÀÄ

„ mG9Zθ+e5Ô

„ M0E+eÂÂÂAÔ

„ B9 A7nX%ÈÈA7 1Ä

a C99€!ᴹ+kJ%73KC&+k11ELÂÂ6VF[H8*º Zé

a -*ÛFPEỳ%ᵍ%@Ô+k%738*$Ÿ

2.1.4

„ 4ÖÈWEÃ7MWWW{_}-EÕÕ.ÕUÕO61FE0Ä

RG-WS5708 A7))Ö

Ö	-()Ö
0ºC-45ºC	10%-90%

Aô)ÖH¥ÃpD×Ö Dfµ 1.5m Ö ¸ AÖµ 0.4m :º # H|>

2.2.3

& H)Aî 7F >| _ 0 W ¡ ã Ä Ô µ& H:m X j ƒ : È FP @M‰+e hLt È¯H Ž Õ&é Õ@ =8Ÿ È T ¦ _ X Ô µ-( )$¯ Ö • ~ ,´ õ å ; È $ CFP @F /ýM‰+e hLt È = v J ¡ ýAî 7 / - È6< D é CFP @FJ uLÌ Ä) j o µ& H [Gÿ ú2Â ´?±"r ² ;>˜ Ö

0W-$ (- m)	0.5	1	3	5
0WÖ2Ô /0Å	1.4×10^{7}	7×10^{5}	2.4×10^{5}	1.3×10^{5}

LÖFÈ7p4ío)0Ö]p[ÕÃ(9UÖÈÖOHŽ€Ö&1 FE0jöLb9DÖF.ÃRÃFD1yÖ² ;Ö -

Dƒ	Ö (mg/m³)	0W (mg/m³)
¥F.› SO_2	0.2	1.5
.FR H_2S	0.006	0.03
¥F^ NO_2	0.04	0.15
XD NH_3	0.05	0.15
D Cl_2	0.01	0.3

2.2.4

4ï × f ˜ X ¯+X] 7- ` •8 3+5 FG ,´ ¢ ÈF Ë ¢ FJE÷+e é6V 8 Ã+e O6V 8 Ã+e.ñ# EÀ 4 Ã œ ¡Lk Ç Ä 5 Õ ` 3+5 Å6V 8 ¼ ,4ï Ä+e$À4ï Ã '4ï ¼EÃ *4ï1y Å,´ P , é ?)Aî 7 ×+O ¡ ý Ä j!" Ä# ? Ö

- Öe3+5j TN 3+5Öe Ö+X9ÖÄ PEÅ94ï+eÖÈ7:%#eD7-9x´, %L+e5Ä
- 4ï× fÖ4ï+e4 ÑE4 ÖÁV+eÖ7Ä
- Ö+e.ñÖe56G+Xm+e56Ä
- Õe56ÖXÛ4ÖFC4ÈbM+e× +OÈ+eÃ+eÖA7Ä

2.2.5

8Ÿ -,´ Õ `3+5 _ RG-WS5708 4ï×f˜ 0cÖF>¦.pÈbM+ÖÖ9A7Õ 03ÖÔ5ÖuåÖE

a 4ï×4ï× f˜F 4ï×LhM-Ê h¦º H2¿Ò+ mÑ·Þ

¯+X Ô#q+e,´Aî 7 õN«FJE÷Tô5/8¢ ¹ ˜ `4ï Õ ` È V I ƒ Aî 7 µ,´+e$À > j # {L$,´5 5H+eLk ? & È J ,8$+e + T ã Ä

Aî í,´M'+e Ô3+5 _ 0 Z) 0û,´3+5 È+aF¯M'J¸ Ã ; , ƒ ¼ > Õ `3+5 -(F ,´ Õ d4ô @ ÄB Õ `3+5 FJ h >+X Œ+e$À ò63 ` úTô5/8¢ ¹ ˜ `4ï,´ Õ ` _ ¡+X ,´ ÄM'+e n+e Õ ` õ)Aî í6<@0 ÈAî 7"Ñ 9F Z?±"r Ä

* ¾+e.ñ ¬ éAÎAÑ6<?±"r,´ Õ ` È 5 Ö•;m Õ ` Ã% # ˜ Õ ` Ã š ¼ ¢ Á f Ã+e £ ò63 Ä :F ’ @ ¶ Õ `,´5, 8?±"r Ä Õ `+eLk?±"r ? ¾ Ä RG-WS5708 4ï× f˜ >M¯ +‰ 1 ZÐ . 2-1Ä

. 2-1 RG-WS5708 4ï× f˜ Ò?

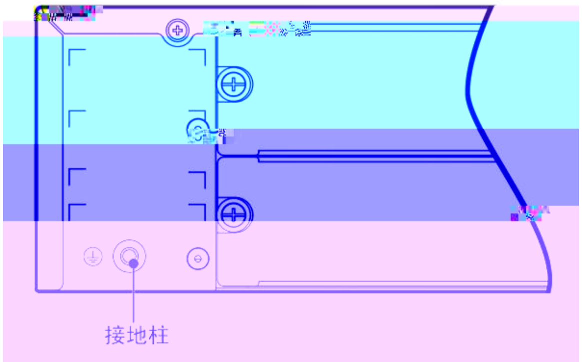

2.2.6

ƒ Ô#q+e$À4ï þ g F E • È$ Õ Õ ` 4ï × f ˜ +e$À & ÈÔ#q+e$À ÄG÷+X F ÕLbM' Õ4ï Â,´ é ? •Lb!’ 4ï × f ˜F• M' + ÄLbM' Õ4ï Â +X4ï “ ¼=êJ¹ * Ê X j Ã Œ F j o,´ É ñ : Ä ¯+X & È Ô#q+e xF •LbM' Õ4ï Â È4ÿLbM' Õ4ï Â > ½F • 4ï × f ˜ Ä

LhM-Ê 4ï× L þ Ñ m%o8 º ¦ Ò M68 >F C c>

LhM-Ê 4ï× µ 3-ÞhM-Ê 4ï× -.©B*Dœ

2.2.7 EMI

3

B-.ÀÉ[5·4Ü‚B11bÂº ï¡ÀÜbÂvF&%(5%Cé

3.1

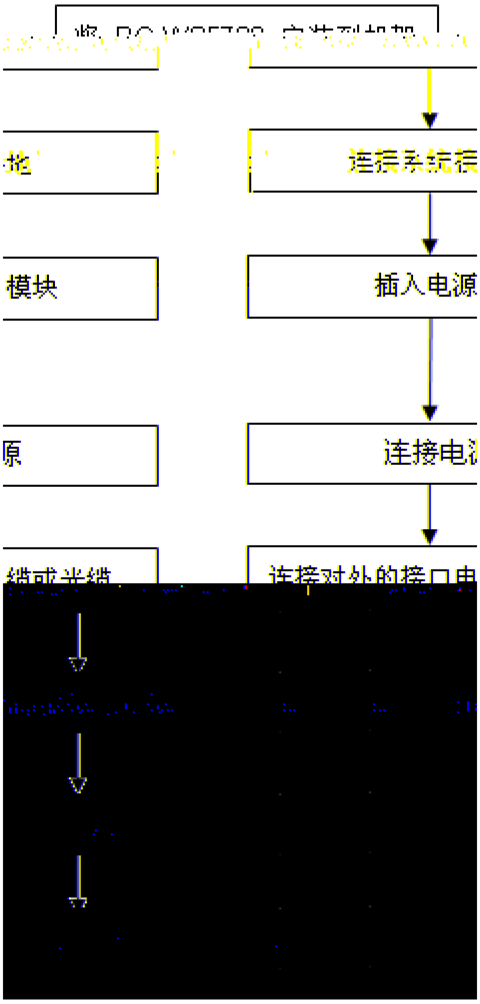

3.2

X ¹>õ }B'.žAÔ ; &é Ö

- ÷·ð7-VËÐ¸NJ‚JE⁎Ä
- ÷·ðV_%CÃ7)÷BÄ
- ÷·ðV_'35žeÃ%CŽ+eBÄ
- ÷·ðV_'35ž(55G}Ä

3.3 WS5708

¹>õ & ÈB'# ? ; &é Ö

- „ ĀX)ÑÈ8¢e4ÑF)ÕÄ
- „ ÆFÕ;+e5ÂÕ@8ÄÄ
- „ 4ï× f˜ jDê5ž(ÄM
- „ XA7$CÐ,JN¦L$Ä 10 Ž/3Ý B/6.<n5ŽÄ
- „ 4ï× f7ÿj4ï+e4 ÑE4 ÕÄV+eq7× &+e.m Ö
  +e56G+X;m+e56Ä
- „ Õe56PXÛ4ÏFC4ÈbM'+e× +OE,+eÅ+e¢A7Ä

3.3.1 19

RG-WS5708 4ï× fG-%Cã EIA 7jÈÕ 19 9(G4GÄ¹>õ× fMĀ)nX_
æ jĈ§LjGF1ÞMJ²p/jÖ

. 3-1

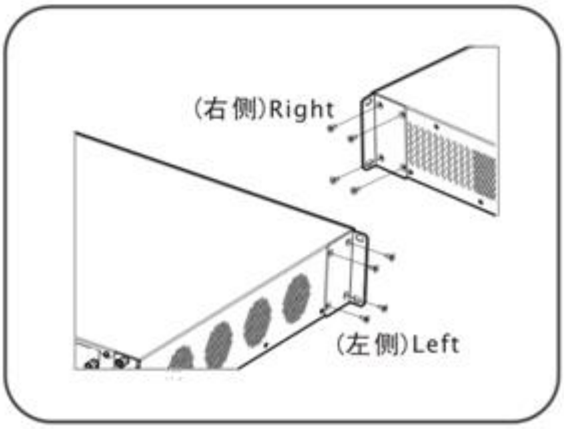

固定在19寸标准机柜时:
Fix on the 19inch-standards rack

3.3.2

¸J õ å ; È+X g ¦ = § 7 19 9! (7 ö j È!" & È ê 4ÿ h+X `,´ é# a _ 6 4ï × f ˜ n5ž X ¢ ð,´ Œ : È!"/ý
ý Œ" E³1° … È § ƒ ¹>õE÷0; ² ; Ö

- „ 1065>ó£ 4 ZTÿ W7& Û2ÈCd X 4ï × f ˜ ÅM',´ @) • µ Ä
- „ 1Ė4ï× f6XM'Ė4ï× f$Ð7-O8ÚJNÄ

4

4.1

PC FJEG5ž e56> WS5708 ´ Console -(FÈ . 4-1 p/jÖ

. 4-1 G5ž?

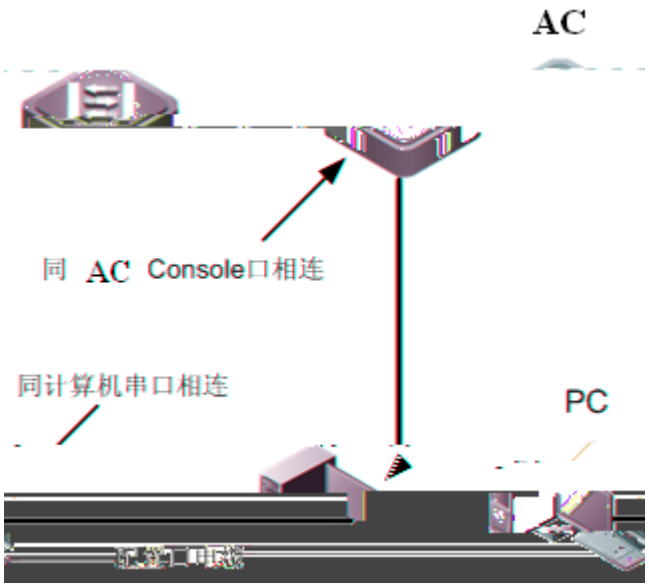

„ 10ÖG5ž e56´ DB-9 „ ? d Õ `?±) 4ï × f ˜F >|G}5ž,´ PC ,´ b : Ä

„ 10ÖG5ž e56´ RJ-45 01 F ` 4ï × f ˜,´G}5ž Ä Console Å : Ä

„ 10ÖP PCÈ PC :F>41/-O0Ä Windows3.1 ´ TerminalÈ Windows 95/98/NT/2000/XP ´Cµ 4× 41Å

„ 1ÖÖ 41Ö)j 9600È 8ÈPÈ 1Ö fjÄ

1) &0û -0¿ -Lt& -FJAß -Cµ 4× 41ÈCµ 4× 41ÈÇ+5i*² . 4-2 p/j+|MÄ

. 4-2

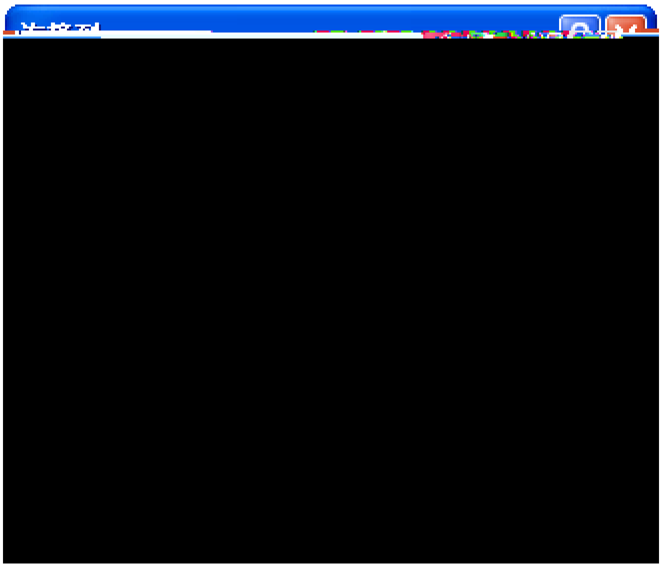

4) bF9⅟₄E. <.E >9JÞ+5i*² . 4-5 p/jFÕA5±MÀ5ꝁ©)j 9600E
j 8ꝁP⅟₄E 1ꝁfjÄ

. 4-5

5) bA5ꝁ@>E. <.E >9JÞ+5F³ . 4-6 p/jC₄× 4ꝁ+MÄ

. 4-6

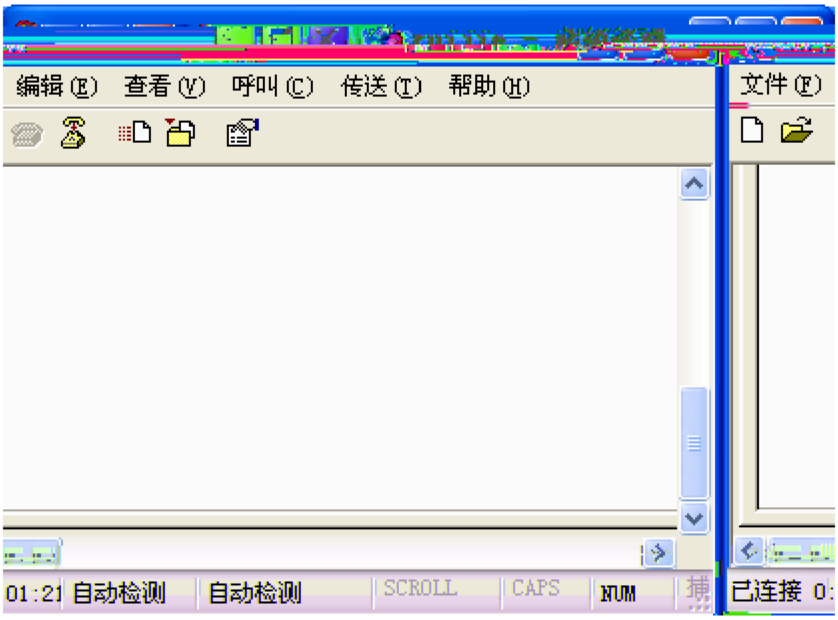

4.2

- 4ïk fV̲u6Ã
- +eàF̃V̲!Ä
- Ëe+eV̲>4ïk fE0̲8Ä
- G}5že56F̃V̲!È}5žX4̧b̲Ä PCÅ4̲øÈ}5žV̲@AbÄ

:+e > È 0 -F >| ² ; ð È Añ >M'G}5ž Œ,´!" hF >| Ö

- G}5žX4̧b+MV̲9ÄÄ
- A7̃7/jX̲hÄ

5

5.1

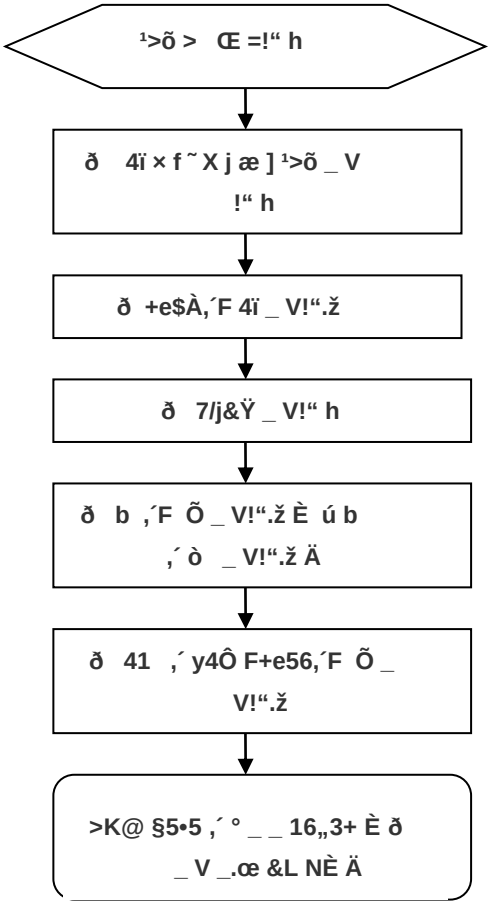

5.2

uLÌ)àB‘	7- Ï	@ ã Î#
Aà1Ñ*6+|M’,« … ö.1	-	B' >K@ §5•5 Ò g = ÑG ° _ _ 16„3+
0 j > status &Ÿ = Þ	+e$À Z Ë+e +e$À4ï ® Ø	ð j o Ë+e × _ V!“ h È > 4ï × f ˜F Õ,´+e$À4ï 9 ® Ø Ä
Status &Ÿ Þ4Ò8¢	Nþ w zA– $Y Ö zA–	B' ð Nþ w _ V>Û eEœ F • • × !” & 4ï × f ˜ "4ÿ Œ!’!“ h,´ J Ñ Ô ’ ÈB'

A {

1000BASE-T/100BASE-TX/10BASE-T

1000BASE-T/100BASE-TX/10BASE-T 1̲9/ÿO)8F2Ä È 1̲XF9/ÿO)8Ø MDI/MDIX Crossover Ï7-Ä

1000BASE-T 1V8 IEEE 802.3ab 7ÈÕ6M0±X 100-ohm 5 2FCµ 5 2MÆü 54ï UTP Fm54ï STPÈ ØÈX m54ï STPÈ Ð0K1̲ 100 2ÊÕ/ä

1000BASE-T 1+X 4)4F>ÞEÑ0ëp9´ 4)4FÕÄ 1000BASE-T 1p+X54FÕ . A-1 p/jÖ

. A-1 1000BASE-T)54ïj?

-$4ï		Ô4ï	
Switch	**Switch**	**Switch**	**Switch**
1 TP0 +	1 TP0 +	1 TP0 +	1 TP0 +
2 TP0 -	2 TP0 -	2 TP0 -	

-$4ï	Ô4ï

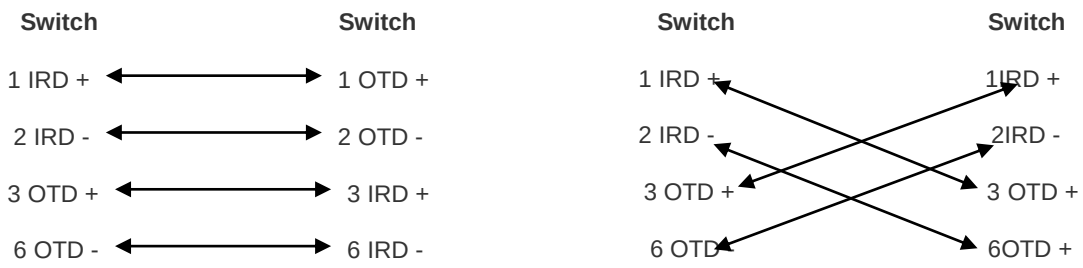

) ¾ y4Ô ÄB i ž p Õ,´ y4Ô Q ‡,´2« » ÈF9 … Q F J Q y4ÔF >|F Õ È ¦F Õ/j ? . ² **.** A-4Ö

. A-4 y4ÔÕ?

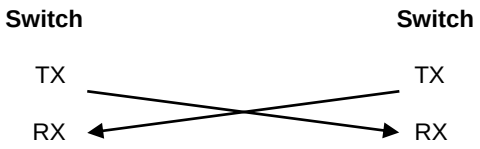

B Mini-GBIC {

\ œ (i ž 4ï × f ˜ Q ‡,´ Õ 2« » Ë ¶-(ÄG} ‡ ¯+X,´ s v SFP Q Ä Mini-GBIC ÈXgiŽu¯+X
ÈB*6F9 -(Ä SFP Ë6sv SFP ÈÄ6Ä

Mini-GBIC SFP

>˜ B-1 SFP 2Ä7

Mini-GBIC(SFP)	# K (nm)	CX2«	8 ÍÄ	Q V í (MHz/km)	34D/ë	F 1 y j (dbm) MAX	Õ (dbm) MAX	1V87ö
FE-SFP-LX-MM1310	1310	J Q4Ô	62.5/125	N/A	2 Gü	-14	-14	
FE-SFP-LH15-SM1310	1310	.Q4Ô	9/125	N/A	15 Gü	-8	-8	

IEEE802.3

C SFP+ {

A (Ë,´ 7 v SFP+f˜ð[XG-SFP-SR-MM850Ã XG-SFP-LR-SM1310 1y×+ÈXgiẑu+Xℙ 8*6ƒF9-(Ä SFP+ ℚv SFP+f˜ℚ1yEÃ /EÃ7ÈA77vZ5• SFP+ 1 / -þ1>y4ÔFX0CåÄ

SFP+

» '	**# K¯** (nm)	**y4Ô2« »**	